BISOU

2025 ANTHONY GUERRÉE



ONTWERPINSPIRATIE

Een omarming die zo warm is, dat grenzen vervangen: de in elkaar grijpende cirkels van Anthony Guerrée's tafel 'Bisou' – Frans voor 'kus' – symboliseren intimiteit en een onlosmakelijke band. Het bijzondere patroon, waarbij het walnootfineer op het blad uitwaaiert als de stralen van de zon, is een indrukwekkend staaltje ambachtelijk vakmanschap.

LINTELOO



BISOU

ONTWORPEN DOOR ANTHONY GUERRÉE

Anthony Guerrée volgde zijn opleiding aan de École Boulle in Parijs, waar sinds 1886 jonge talenten worden geschoold in de schone en toegepaste kunsten en waar ambacht hoog in het vaandel staat. Gefascineerd door interieurontwerpers uit de jaren dertig, ging Anthony in 2010 aan de slag bij Studio Andrée Putman waar hij de kans kreeg om interieurs vorm te geven in samenwerking met de beste 'makers' ter wereld. In 2015 stapte Anthony over naar designer Christophe Delcourt waar hij meewerkte aan het ontwerp van diens Delcourt Collectionmeubels, maar ook bijdroeg aan Christophe's samenwerkingen met merken als Minotti, Collection Particulière en CC-Tapis. In 2020 opende Anthony Guerrée zijn eigen atelier en ontwikkelde hij een unieke signatuur. Zijn eerste meubelcollectie is geïnspireerd door Marcel Proust's romancyclus À la recherche du temps perdu. Stuk voor stuk belichamen deze sculpturale stoelen het karakter van een personage. Het zijn meubels die een verhaal vertellen, zoals ieder ontwerp van Anthony's hand meer is dan louter functioneel. Zijn ontwerpen zijn de tastbare, loepzuivere resultaten van de wisselwerking tussen traditie en innovatie



SPECIFICATIES

Poot en blad: Walnootfineer.

ONDERHOUD

Alle meubels van LINTELOO zijn met veel liefde en zorg gemaakt. Natuurlijk willen wij dat u er vervolgens zo lang mogelijk van geniet. Met het juiste onderhoud verlengt u de levensduur en daarom krijgt u bij ieder LINTELOO-meubel een onderhoudsboekje, dat u ook kunt downloaden op linteloo.com Uitgebreide informatie over onderhoud en reiniging, inclusief de aanbevolen producten, kunt u ook vinden op linteloo-care.nl
Hout: Neem het houten oppervlak af met een licht vochtig doekje, gevolgd door een droge doek.

GARANTIE

Op de romp van iedere LINTELOO-bank of -fauteuil bieden wij 10 jaar garantie. Op kussens, bekleding en andere LINTELOO producten bieden wij 3 jaar garantie, met een afschrijving van 1/3 per jaar. Bewaar uw factuur of aankoopbon zorgvuldig. Van garantie uitgesloten zijn:

- Normale slijtage, beschadigingen en verkleuring van de bekleding (stof en/of leer).
- Plooivorming, afwijkingen in kleur en structuur en andere oneffenheden die behoren tot de natuurlijke eigenschappen van stoffen, leer en/of hout.
- Klachten met betrekking tot stoffen en/of leersoorten die niet afkomstig zijn uit de reguliere LINTELOO-collectie (op speciaal verzoek geleverde stoffen en/of leersoorten).
- Schade die is ontstaan door oneigenlijk gebruik, onvoldoende of verkeerd onderhoud, of reparaties uitgevoerd buiten de verantwoordelijkheid van LINTELOO om.

LINTELOO hanteert de Algemene Verkoopvoorwaarden van de Centrale Bond van Meubelfabrikanten, zie hiervoor linteloo.com. Heeft u vragen? Neem alstublieft contact op met uw LINTELOO dealer of met LINTELOO's klantenservice.



BISOU

AFMETINGEN

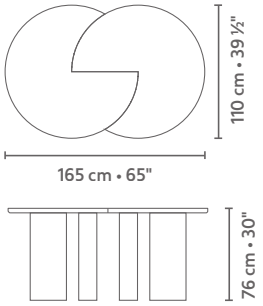

dining table 165 x 110

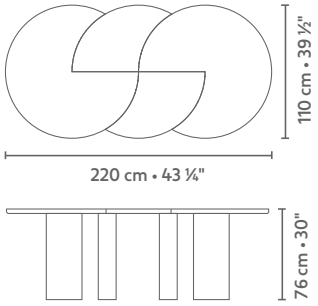

dining table 220 x 110

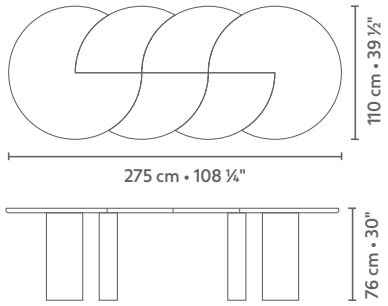

dining table 275 x 110

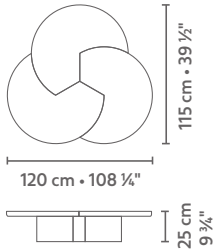

coffee table 120 x 115

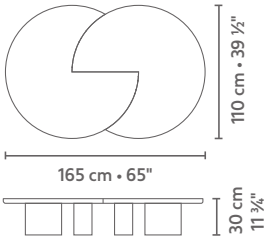

coffee table 165 x 110